STABIL S 90/40

180 x 90 x 40 cm

CARATTERISTICHE

175 Kg capacità di portata per ripiano a carico uniformemente distribuito.

Tempo di montaggio previsto 20’

Montaggio ad incastro.
Uso di martello consigliato (non incluso)

5 ripiani in legno trucialato

COMPONENTI

- Qt di angoli: 8 pcs. di 900 mm
- Qt di ripaini in legno: 5 u. 900x400 mm
- Qt di traverse lunghe: 10 u. 900 mm
- Qt di traverse: 10 u. 400 mm
- Qt reinforzi: 5 u. 400mm
- Qt elementi di unioni per angoli: 8 u.
  Qt piedini: 4 u.

FINITURA

ZINCATO

EAN: 8586002706338

AR: SAKSG0401800905175SK

DIMENSIONI

PRODOTTO

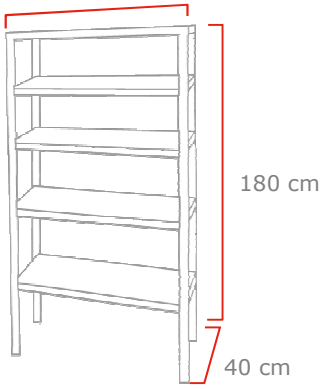

IMBALLAGIO

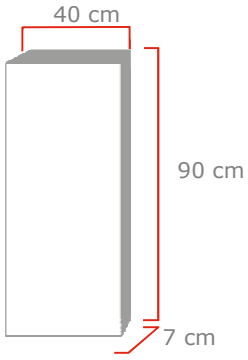
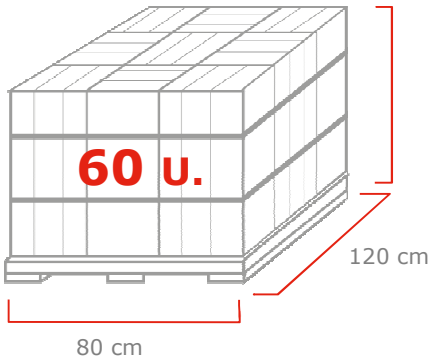
BANCALE (1200x800)